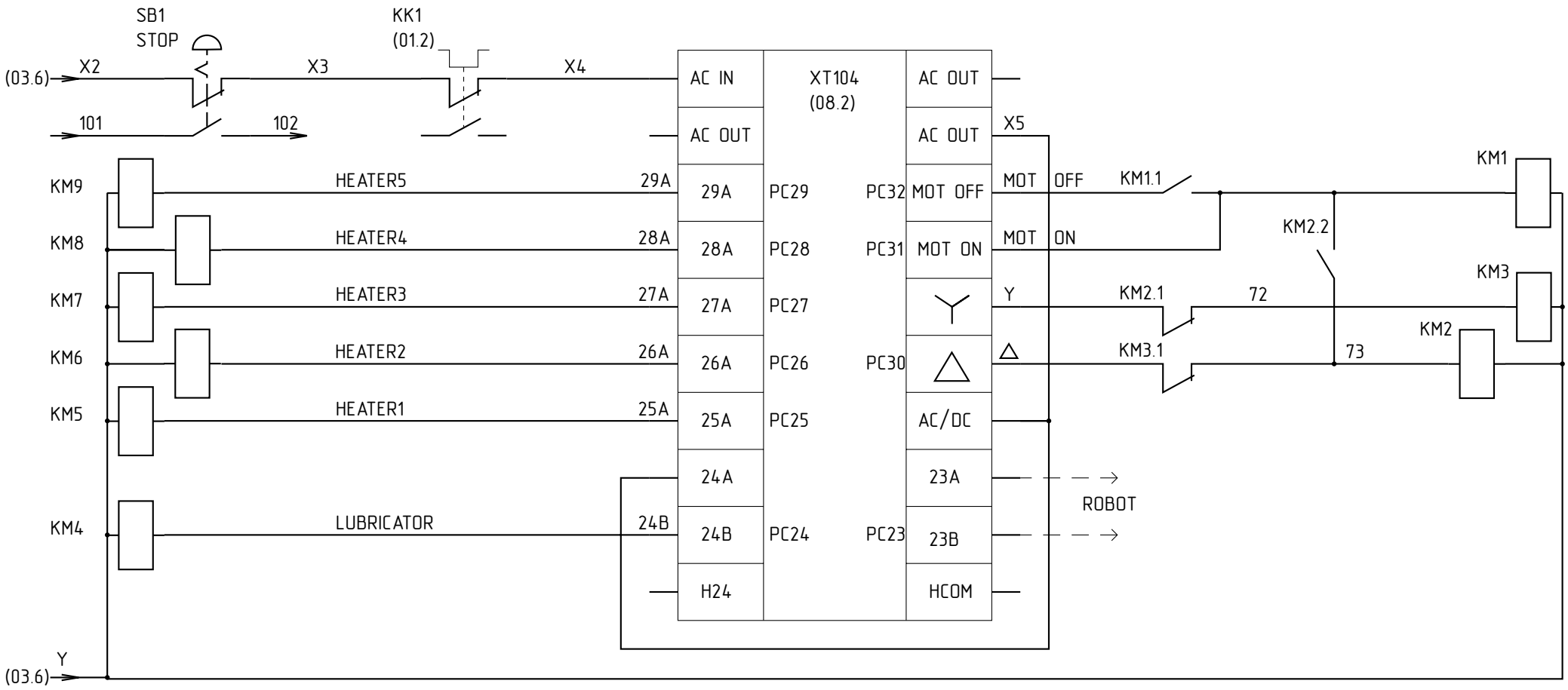

Изм.	Лист	№ докум.	Подпись	Дата

HS-250

Лист 7

Копировал

Формат